SOSEN

| | x©b a . I

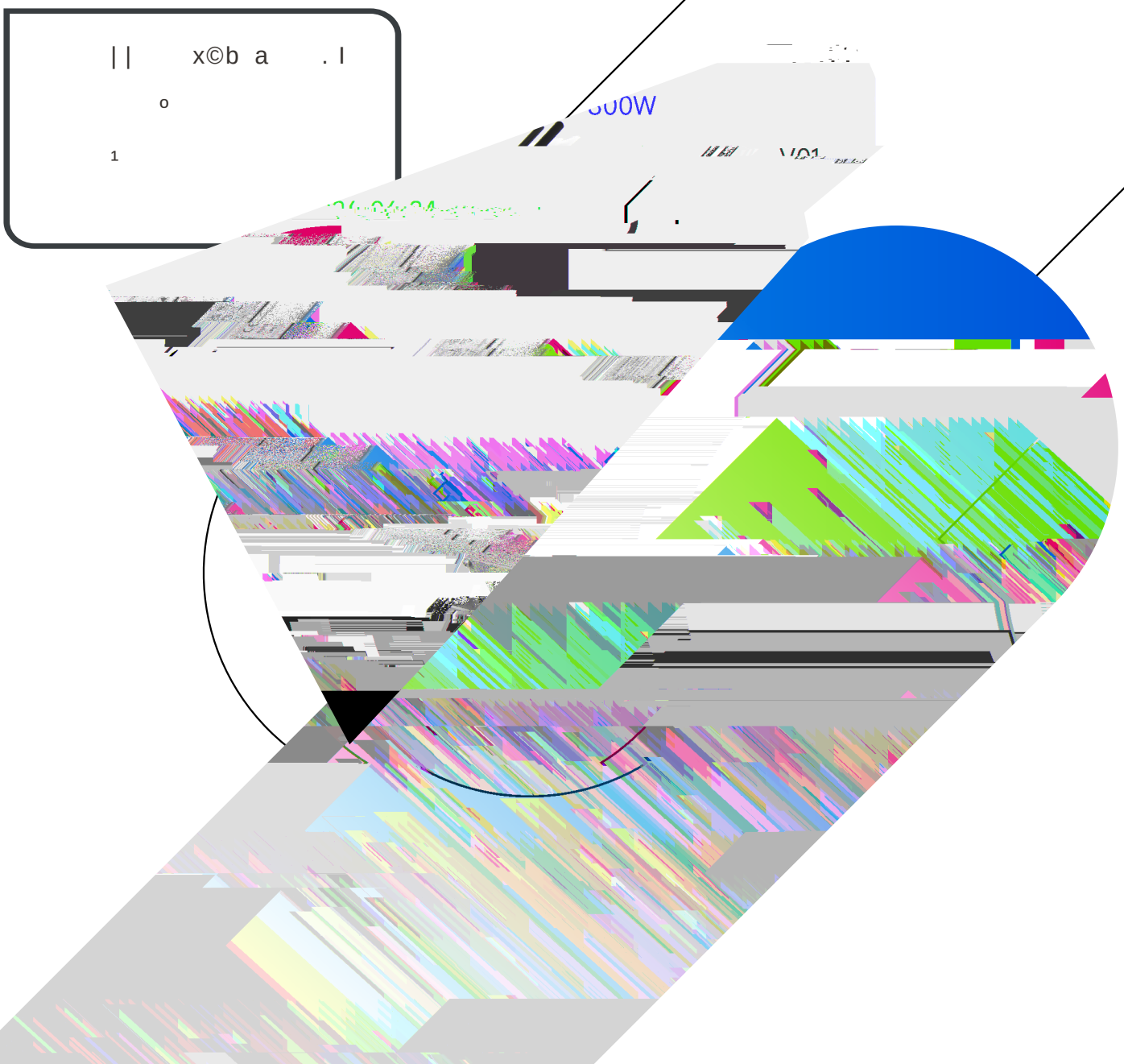

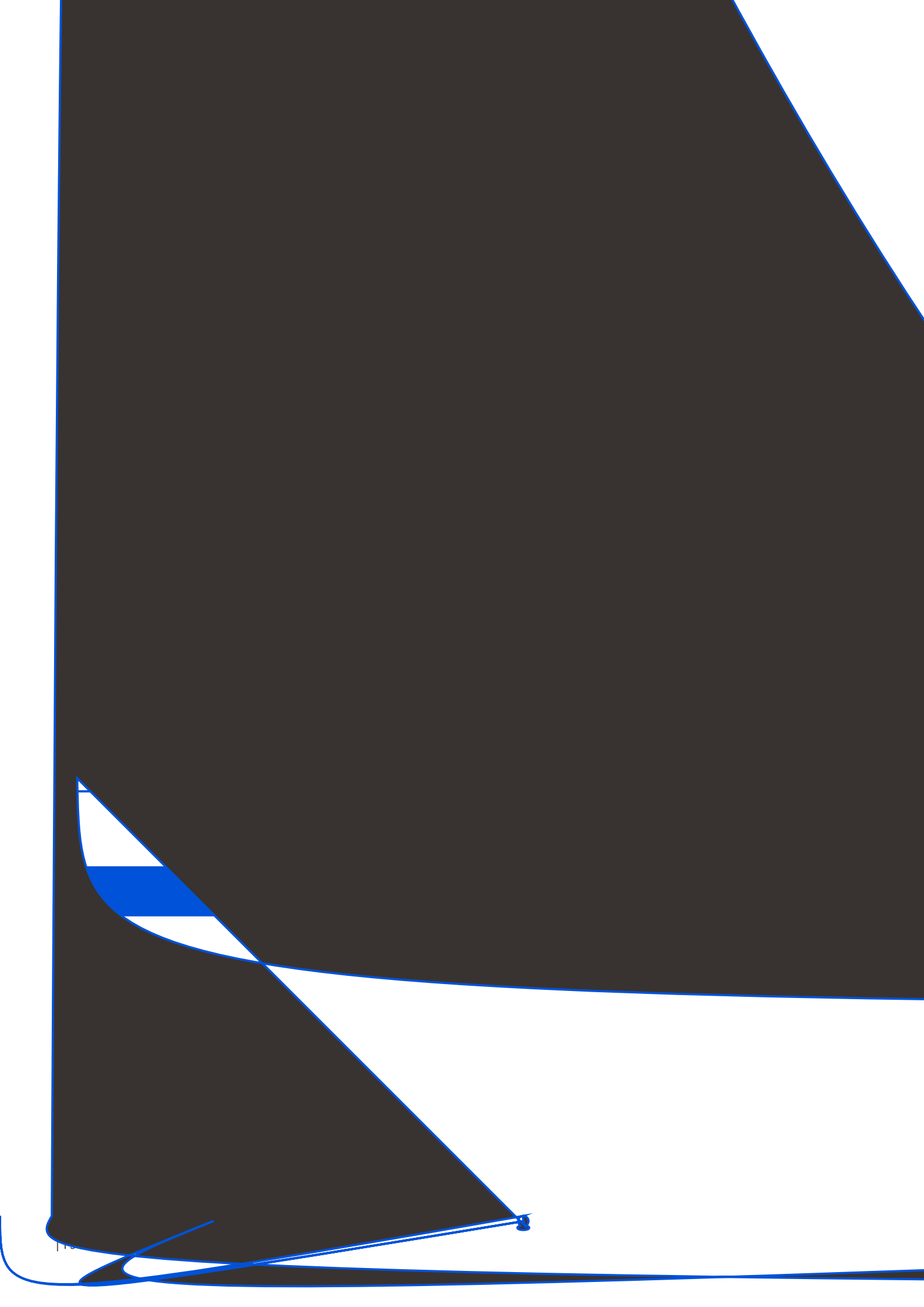

	1		1	1
	1		1	uij 1ij lij o
				1 1
h /)				
			1	

1åõ				1
1åõ				1
1åõ				1
uY 1)				
			|	1åõ
			|	1åõ

¤õåÑÿ				
	x l		x l	
	x l		x l	
	Ī		Ī	

¹Ň h /

¹Ň ¹Ě Ǐ ¹åõ

1Ň 1ĚĬ 1åõ

1 Ň

1 Ň

| l 9bÅl9b |h|9b 9[9/¤xhbl/| /h [¤5

1 Ň

1 Ň

1 Ň

1 Ň

u /

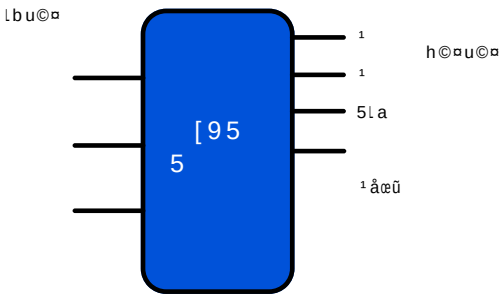
lbu©¤
[95
5
1
1
5la
h©¤u©¤
1åœũ
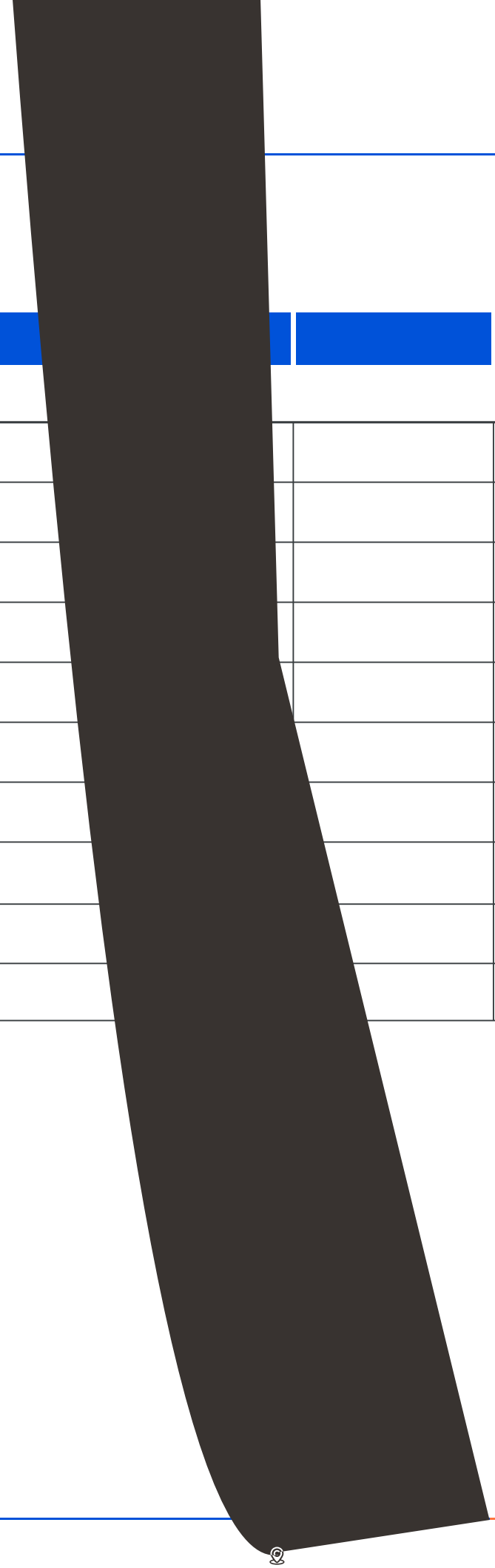
1